Řada kazet pro péči o trávník UltraChange™ pro vřetenové sekačky Stirling 43 a Stirling 51

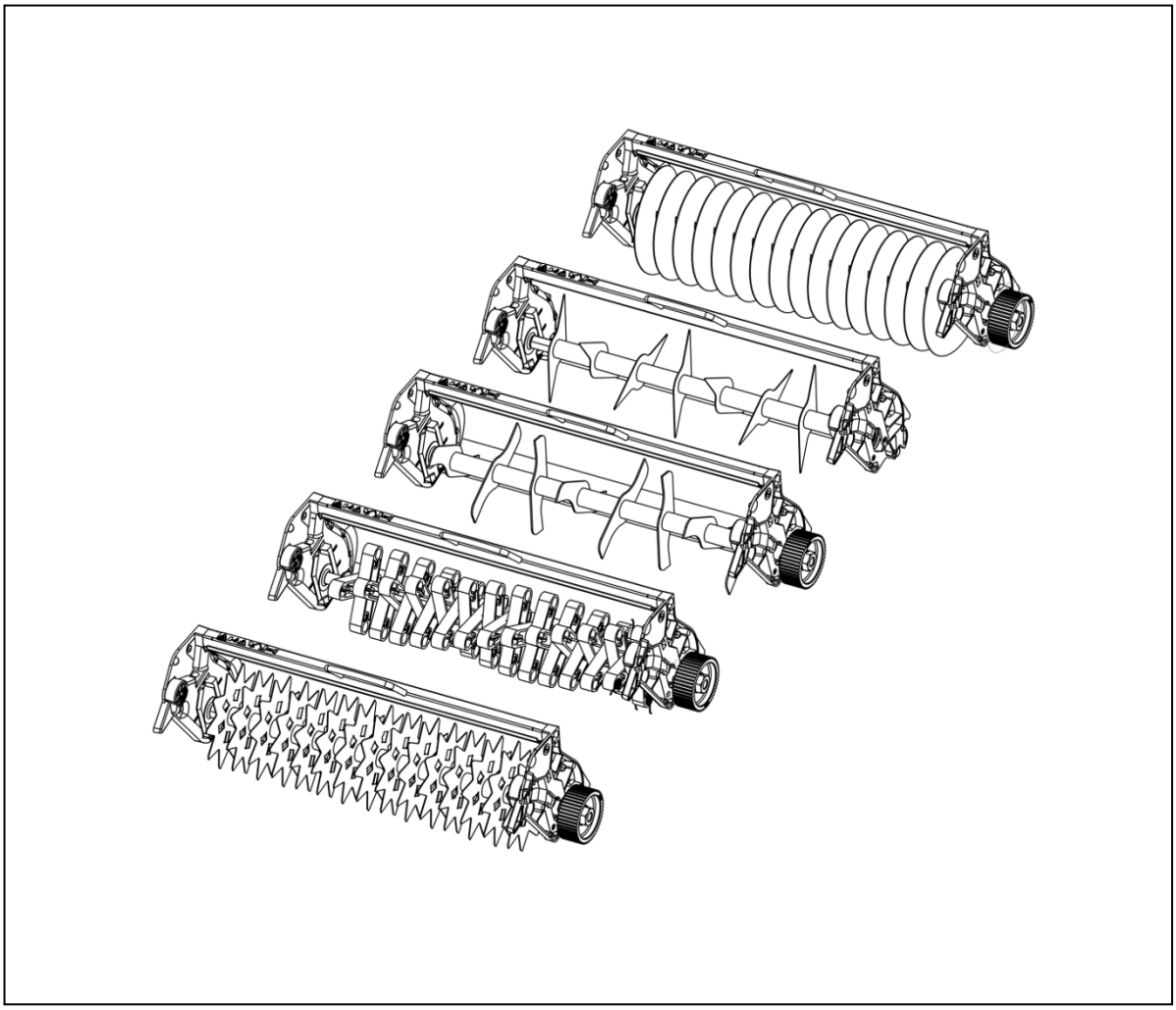

NÁVOD K OBSLUZE A NÁHRADNÍM DÍLŮM

STIRLING 43 STIRLING 51

Původní pokyny: česká verze

Allett Limited, Regal House, Airfield Industrial Estate,
Hixon, Stafford, ST18 0PF, Velká Británie
Tel: +44 (0) 1889 271503 sales@allett.co.uk
www.allett.co.uk

Náhradní díly Allett tel: +44 (0) 1889 27209

Výhradní dovozce do ČR:
ITTEC, s.r.o.
AOS - komerční zóna, Modletice 106,
251 01 Říčany u Prahy
www.ittec.cz
Tel: +420 323 616 222
Náhradní díly:
Tel: +420 323 616 217

PŘED POUŽITÍM VŘETENOVÉ SEKAČKY ALLETT STIRLING 43 NEBO 51 SI PŘEČTĚTE TENTO NÁVOD K OBSLUZE.

JE TO V ZÁJMU VAŠÍ BEZPEČNOSTI

JE NEZBYTNÉ, ABY SI PROVOZOVATELÉ V ZÁJMU VLASTNÍ BEZPEČNOSTI PROSTUDOVALI TENTO DOKUMENT.

AERIFIKAČNÍ KAZETA	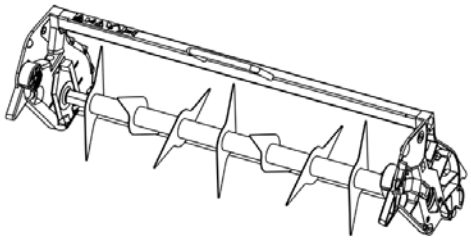	
KAZETA S ČISTICÍM KARTÁČEM	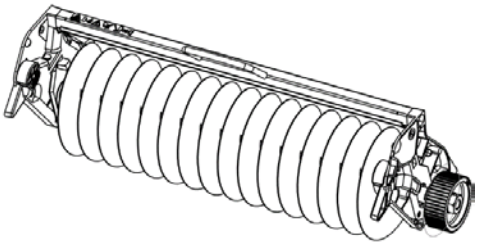	
PROTIPLSŤOVÁ KAZETA	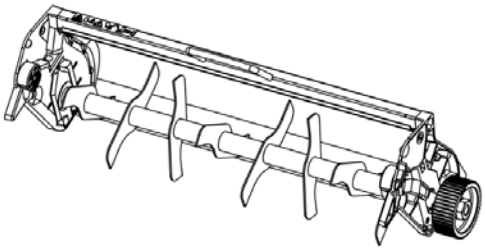	
VERTIKUTAČNÍ KAZETA	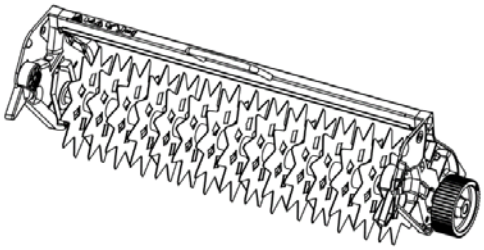	
PROČESÁVACÍ KAZETA	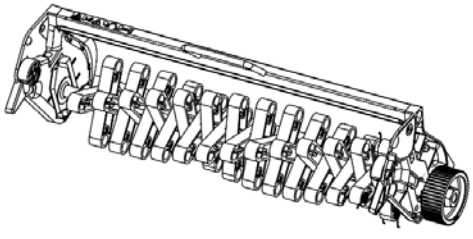	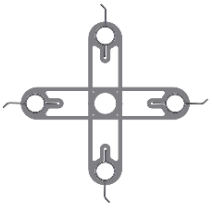

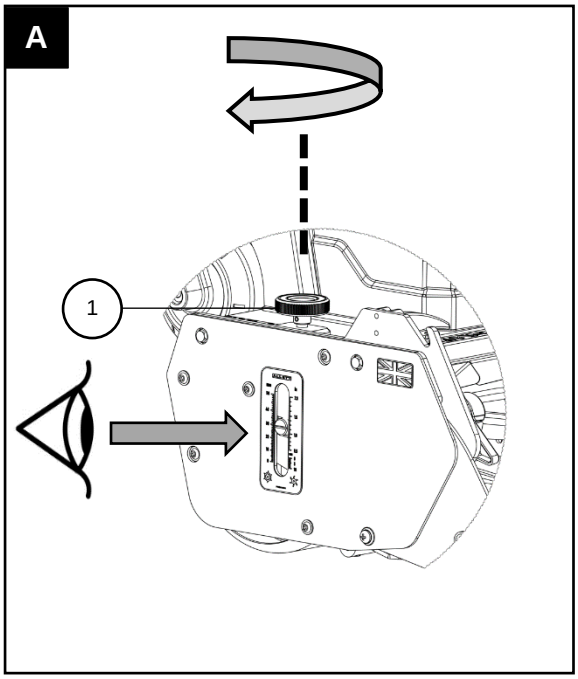
A
1

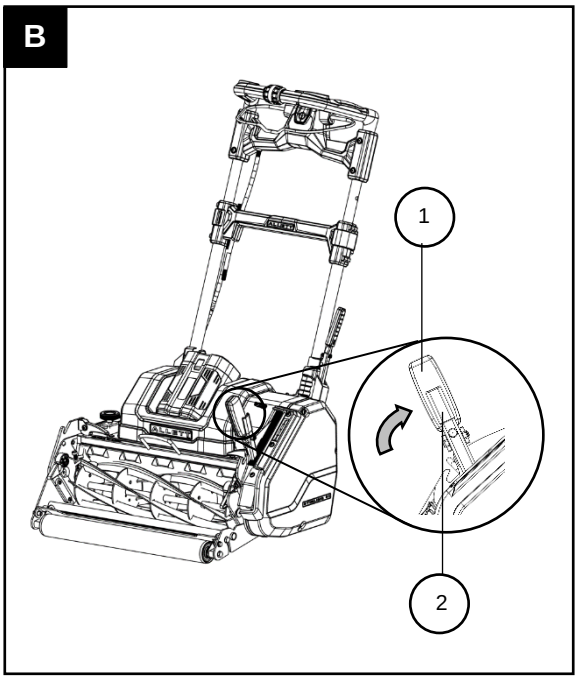
B
1
2

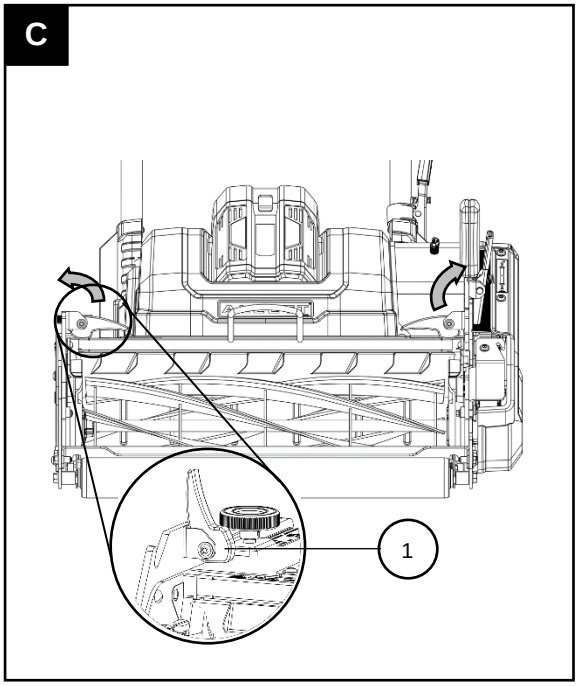
C
1

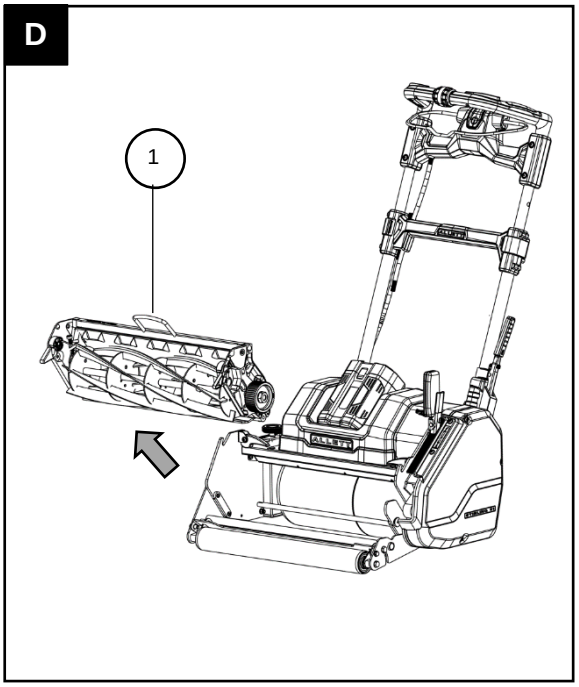
D
1

ÚVOD

Děkujeme, že jste si zakoupili jednu z našich kazet pro péči o trávník UltraChange™ (UC).

Tato příručka obsahuje pokyny pro správnou montáž a bezpečné používání výrobku po namontování na sekačku.

Pro dosažení co nejlepších výsledků je třeba přesně kontrolovat pracovní hloubku kazet pro péči o trávník. Doporučujeme, abyste kazetu používali pouze v sekačce Allett Stirling vybavené ovladačem výšky sečení HiteRite™. Viz část A-1.

Použití kterékoli z kazet popsaných v této příručce v modelu s číselníkovým nastavením s 5 přednastavenými výškami vede ke ztrátě záruky na sekačku.

Další podrobnosti naleznete na našich webových stránkách - www.allett.co.uk.

Postupujte podle příslušných pokynů a schémat.

DODANÉ POLOŽKY

Opatrně vyjměte kazetu UC z obalu a zkontrolujte, zda nechybí nějaké díly nebo není poškozená.

Pokud díly chybí nebo jsou poškozené, obraťte se na svého prodejce.

V záruční i pozáruční době se můžete obrátit na svého prodejce, který vám poskytne servisní služby a poradenství.

BEZPEČNOSTNÍ ŠTÍTKY

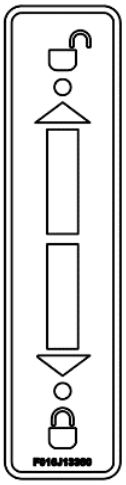

Zajištění kazety pákovým zámkem

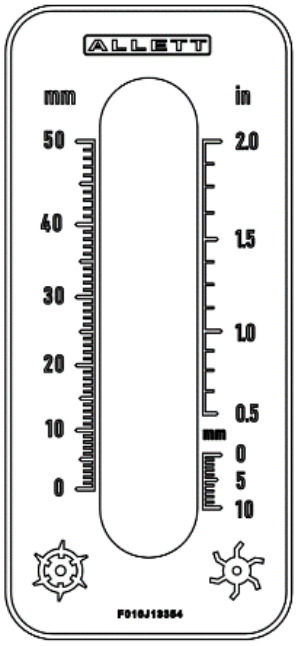

Výška řezu / hloubka kultivace

	Pozor na odmrštěné nebo létající předměty
	Udržujte okolostojící osoby v bezpečné vzdálenosti od stroje
	Všeobecné bezpečnostní upozornění na nebezpečí
	Ostré ostří. Pozor na uříznutí prstů na nohou nebo rukou.
	Ostré ostří. Pozor na uříznutí prstů na nohou nebo rukou.
	Nepřibližujte se k rotujícím částem

VÝMĚNA KAZETY PRO PÉČI O TRÁVNÍK UC

Vyjmutí kazety:

1. Vyjměte vak na trávu a akumulátor
2. Otočte obě svorky kazety (C1) směrem nahoru od stroje.
3. Stiskněte uvolňovací páčku na páčce pro zajištění kazety (B1) a poté ji otočte směrem k zadní části stroje, dokud upínací čep nezapadne do horní drážky.
4. Vytáhněte jednotku kazety pomocí rukojeti (D1).

Vložení kazety:

1. Ujistěte se, že jsou svorky kazety vyklopeny nahoru (C1) a páčka pro zajištění kazety (B1) je vyklopena směrem k zadní části stroje.
2. Držte kazetovou jednotku za rukojeť a zasuňte ji do sekačky. Na obou stranách šasi je dvojice vodítek umožňující nastavení správné polohy.
3. Otočte svorky kazety (C1) směrem dolů ke stroji.
4. Stiskněte uvolňovací páčku na páce pro zajištění kazety (B1) a poté ji otočte směrem k přední části stroje, dokud upínací čep nezapadne do spodní drážky. Tím se napíná řemen, takže je třeba postupovat značnou silou.

POUŽÍVÁNÍ SEKAČKY S KAZETOU UC PRO PÉČI O TRÁVNÍK

Viz "Nastavení výšky sečení" v návodu k obsluze sekačky, poté stroj nastavte tak, abyste dosáhli požadované úrovně agresivity a přizpůsobili jej podmínkám terénu.

Tabulka nastavení výšky:

Kazeta	Rozsah výšky řezu	Doporučené nastavení
SUREBLADE™ 6-BLADE CYLINDER / REEL	5 mm až 50 mm	25 mm
SUREBLADE™ 10-BLADE CYLINDER / REEL	4 mm až 20 mm	< 20 mm
UC SCARIFIER	0 mm až -10 mm	0 mm až -6 mm
UC VERTICUT	0 mm až -10 mm	0 mm
UC AERATOR	0 mm až -14 mm	-14 mm
UC LAWN BRUSH	0 mm až 10 mm	0 mm
UC DETHATCHER	0 mm až -14 mm	-6 mm až -8 mm

Při zapínání pohonu na každou kazetu pro péči o trávník sekačku mírně nakloňte dozadu, aby nože byly těsně nad zemí. Tím se sníží opotřebení řemenů a ozubených kol. Při naklápění sekačky dozadu se postavte do pracovní polohy v zadní části stroje a držte se oběma rukama rukojeti. Při otáčející se kazetě ji pomalu spouštějte do chodu.

Kazety pro péči o trávník používejte pouze v přímém směru, otáčení při zapnutých nožích může poškodit trávník i sekačku.

Doporučuje se, aby první přejezd byl mělký - další přejezdy mohou být hlubší. Pokud má sekačka potíže s výkonem nebo se motor zastaví, snižte pracovní hloubku zvýšením výšky sečení.

Dodržujte bezpečnostní pravidla a provozní informace uvedené v návodu k obsluze sekačky.

OBECNÉ POKYNY K POUŽÍVÁNÍ KAZET UC PRO PÉČI O TRÁVNÍK

Doporučuje se provádět postupné přejezdy pod úhlem 15-20° k předchozímu přejezdu. Kazety používejte raději lehce a často než zřídka a hluboko.

Pokud jsou přejezdy prováděny v pravém úhlu, může dojít k poškození trávníku, neboť se otevírá a odděluje v krychlích.

Z povrchu trávníku by měly být odstraněny nečistoty; ke sběru opomenutých nečistot je užitečná kartáčová kazeta na trávník.

Během období sucha nebo ve vyprahlém stavu přerušte používání trávníkových kazet pro snížení zátěže trávníku.

Pro dosažení maximální účinnosti vyměňte opotřebované nebo tupé nože.

Provzdušňovací kazeta

Rozřezává půdu, aby usnadnila pohyb vzduchu a vody. Další výhodou je prořezávání kořenů, což způsobuje bujný růst a aktivitu.

Tato kazeta není poháněná. Nastavte na plnou hloubku, vak s travním semenem ve zásobníku na trávu zlepší penetraci.

Kazeta trávníkového kartáče

Jedná se o nejšetrnější ošetření trávníku. Je ideální pro odstraňování žížal a sběr běžných povrchových nečistot.

Kartáč na trávník je užitečný pro zakrývání renovačního osiva nebo pro práci na top dressingu. Top dressing je převážně směs písku a hlíny/jílu, používaná pro zarovnávání trávníků, zlepšování drenáže a stimulaci růstu nové trávy.

Pro běžný sběr nečistot nastavte výšku na 12 mm. Pro odstranění žížal může být nutné nastavit nižší výšku.

Protiplsťová kazeta

Používá se pro nejagresivnější údržbu a proto využívá nejsilnější hroty.

Odplevelování je intenzivní činnost, při níž se zvedá rostlinný podrost a odstraňují se nejhustší vrstvy porostu. Jedná se o destruktivní operaci, takže se při ní odstraní velké množství materiálu. Po tomto ošetření může být nutné trávník přihnojit a částečně dosít. Podzimní skarifikace je obvykle hlubší a zahrnuje více přejezdů než jarní ošetření.

Na jaře je ideální jednoduchý, mělký průchod pro odstranění mechu, který byl zahuben vhodným přípravkem pro hubení mechu. Mělký jarní průchod je také užitečný pro přípravu trávníku pro lehký top dressing. Optimální podmínky pro použití odplevelovacího stroje jsou, když je tráva krátká [15-20 mm] a půda je lehce vlhká, ale ne suchá a tvrdá.

Odplevelování v době, kdy je půda podmáčená, může trávník poškodit a vést ke slabému sběracímu výkonu.

Vertikulační kazeta

Vertikutace se dá chápat jako "vertikální sečení", kdy tenké a blízko sebe umístěné hroty odstraňují boční porosty a mech. To podněcuje trávu k vytváření odnoží a vytváří hustší, uspořádanější drn. Výsledné linie zanechané působením břitů by měly zarůst během dvou nebo tří dnů ve vegetační sezóně, pokud ne, zvyšte výšku řezu.

Pravidelná (až jednou týdně) a mělká sezónní vertikulace brání nadměrné tvorbě porostu.

Pročesávací kazeta

Pročesávací kazeta je nejoblíbenější kultivační kazeta společnosti Allett a je určena k odstraňování plsti, povrchových nečistot a odumřelého mechu. Tato kazeta také pomáhá zvedat boční růst do vzpřímené polohy před sečením.

Pročesávací kazeta má speciální konstrukci, která pomáhá udržovat povrch trávníku zdravý a bez chorob, protože umožňuje pronikání vzduchu a vody do povrchu půdy. Stroj je navržen s rotačními hroty, které vytahují odumřelou trávu a mech a umožňují tak průchod živin do půdy.

Rotační pružné hroty jsou k trávníku poměrně šetrné a tuto kazetu lze bez obav z poškození používat po většinu roku pro údržbu horních vrstev porostu a také k podzimnímu sběru listí. Použití pružných hrotů umožňuje bezpečné zpracování půdy v místech, kde se kořeny stromů mohou nacházet v blízkosti povrchu. Toto je nejlepší kazeta pro začátečníky pro kultivaci trávníku, neboť není pravděpodobné, že by mohla způsobit poškození, pokud je nastavena příliš hluboko, ale při pravidelném používání umožňuje dosažení vynikajících výsledků.

Doporučujeme provádět pročesávání jednou měsíčně během sezóny sečení pro údržbu horních vrstev porostu.

UC SEKACÍ VÁLEC S 10 NOŽI

Tam, kde je vyžadována přesná povrchová úprava golfových nebo bowlingových trávníků, jsou k dispozici také kazety UC s 10 břity. Ty jsou k dispozici v šířkách 43 a 51 cm. To umožňuje sekání při kratší výšce trávy až 4 mm, ale vyžaduje pravidelné sekání 2krát nebo vícekrát týdně.

NASTAVENÍ NOŽŮ VÁLCE PRO SEKÁNÍ

Nože jsou správně nastaveny, když se sekací válec při otáčení lehce přejíždí po spodním břitu (spodním noži) po celé délce. Nože fungují jako nůžky. Jako test správně nastavených nožů je možno přestřihnout kvalitní psací papír (80 g/m^2) po celé délce nože.

Sekací válec by měl být seřízen pouze v případě, že tráva není posekána čistě a rovnoměrně.

Pro seřízení nožů pro správné sekání:

1. Ze stroje vyjměte akumulátor.
2. Sekačku nakloňte vzad a bezpečně podepřete.
3. Vyjměte vak na trávu.
4. Zkontrolujte čistotu řezu pomocí papíru po celé sekací délce. Vždy noste rukavice.
5. Plochým šroubovákem otáčejte seřizovacími šrouby po směru hodinových ručiček a průběžně kontrolujte čistotu řezu kouskem papíru. Pro dosažení správné funkce nůžek může být zapotřebí seřídit jen jednu stranu.

Poznámka: nastavení nožů do pevného kontaktu může vést k poškození vaší sekačky!

SKLADOVÁNÍ

Pokud má sekačka stát delší dobu, nastavte výšku sečení tak, aby se hroty pohybovaly nad zemí.

Před uskladněním odstraňte ze sekačky a kazety kartáčem všechny nečistoty a lehce je namažte olejem.

K dispozici je stojan pro uložení až 3 kazet, informace získáte u místního prodejce.

KALENDÁŘ PÉČE O TRÁVNÍK

	Provzdušňovač 	**Kartáč na trávník** 	**Protiplsťová kazeta** 	**Vertikutátor** 	**Pročesávač** 
Leden		Odstranění listů			
Únor	Provzdušnění pro zlepšení povrchové drenáže a příjmu kyslíku	Rozbití a rozptýlení zbytky červů	Odstranění vrstvy travní plsti před zvýšením hustoty osiva novým trávníkem		
Březen	Provzdušnění pro zlepšení povrchové drenáže a příjmu kyslíku	Odstraňení listí a zbytků červů, lehce přikryjte nově zasazená semena.	Odstranění vrstvy travní plsti před zvýšením hustoty osiva novým trávníkem		
duben	Provzdušnění pro zlepšení povrchové drenáže a příjmu kyslíku			Odstraňte postranní výrůstky a povzbuďte trávu ke kultivaci	Jednou za měsíc odstraňte plevel, nečistoty a mech.
Květen	Provzdušnění pro zlepšení povrchové drenáže a příjmu kyslíku	Odstraňení listí a zbytků červů, lehce přikryjte nově zasazená semena		Odstraňte postranní výrůstky a povzbuďte trávu ke kultivaci	Jednou za měsíc odstraňte plevel, nečistoty a mech.
červen	Pravidelné provzdušňování s výjimkou suchých podmínek	Přidejte vrchní posyp na nízká místa a kartáčem vytvořte rovnoměrný povrch		Doplňte běžné horizontální válcové sečení vertikálním vertikutátorem.	Jednou za měsíc odstraňte plevel, nečistoty a mech.
Červenec	Pravidelné provzdušňování s výjimkou suchých podmínek			Doplňte běžné horizontální válcové sečení vertikálním vertikutátorem.	Jednou za měsíc odstraňte plevel, nečistoty a mech.
Srpen	Pravidelné provzdušňování s výjimkou suchých podmínek	Podle potřeby přejeďte kartáčem, abyste vytvořili rovnoměrný povrch.		Pravidelné vertikutace pomohou snížit vrstvu plsti.	Jednou za měsíc odstraňte plevel, nečistoty a mech.
září	Pravidelné provzdušňování s výjimkou suchých podmínek		Před zvýšením hustoty rostlin novým trávníkovým osivem odstraňte vrstvu plsti	Pravidelné vertikutace pomohou snížit vrstvu plsti.	Jednou za měsíc odstraňte plevel, nečistoty a mech.
Říjen	Pokud není příliš vlhká, pravidelně ji provzdušňujte, aby voda lépe pronikala.	Odstraňení listí a zbytků červů	Před zvýšením hustoty rostlin novým trávníkovým osivem odstraňte vrstvu plsti	Doplňte běžné horizontální válcové sečení vertikálním vertikutátorem.	Jednou za měsíc odstraňte plevel, nečistoty a mech.
Listopad	Pokud není příliš vlhká, pravidelně ji provzdušňujte, aby voda lépe pronikala.	Odstraňení listí a zbytků červů			Jednou za měsíc odstraňte plevel, nečistoty a mech.
Prosinec					

UC SEKACÍ VÁLEC – SCHÉMA SPOTŘEBNÍCH DÍLŮ

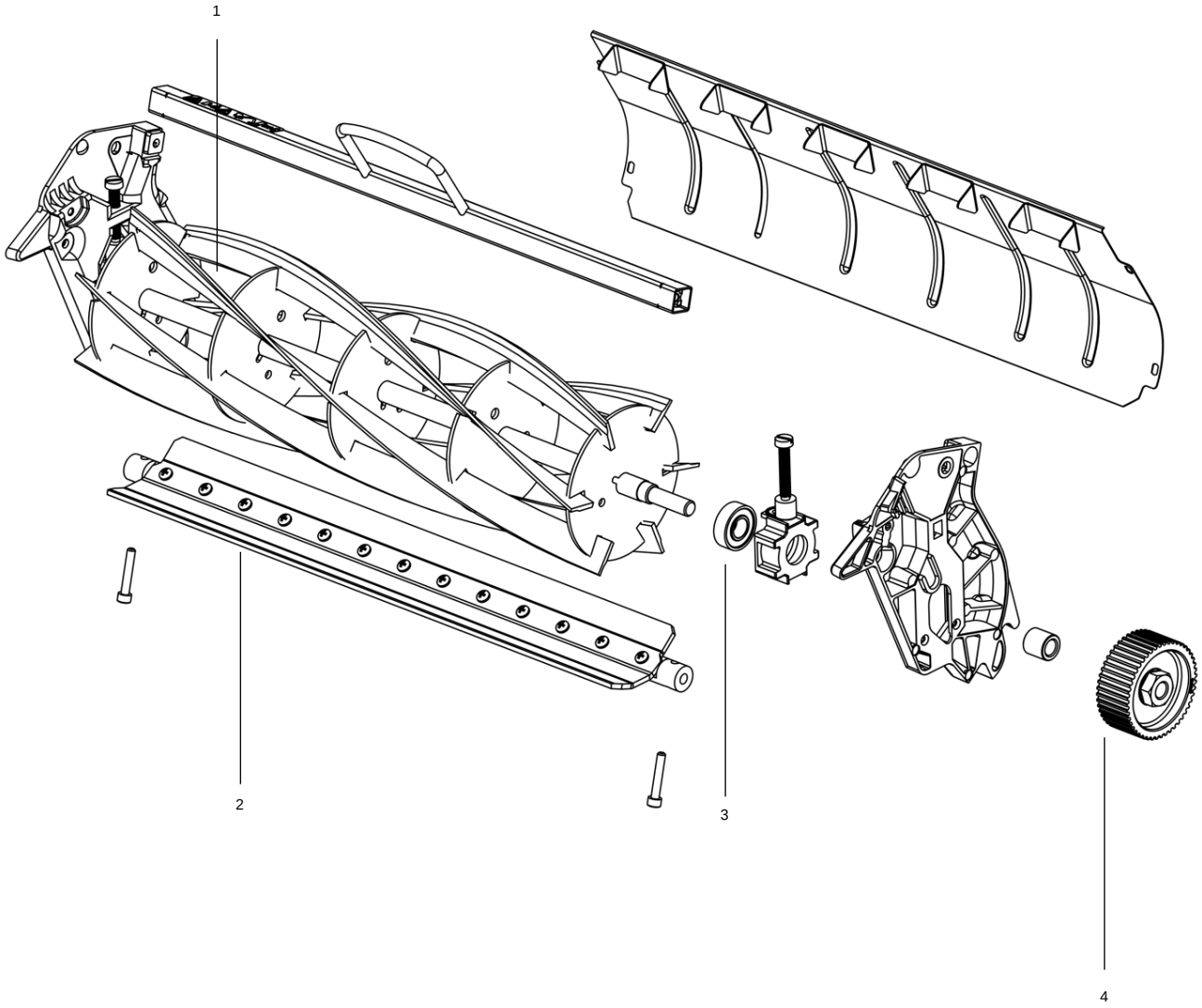

POZNÁMKA: KLADKA KAZETY JE OPATŘENA LEVÝM ZÁVITEM.

POLOŽKA Č.	43 CYL ČÍSLO DÍLU	51 CYL ČÍSLO DÍLU	POPIS	MNOŽST.
1	F016A58820	F016A58821	**VÁLEC**	1
2	F016J11745	F016J11750	**SESTAVA SPODNÍHO NOŽE**	1
3	F016A58741	F016A58741	**KULIČKOVÉ LOŽISKO**	2
4	F016J13223	F016J13223	**KLADKA KAZETY**	1

SCHÉMA DÍLŮ KAZET S PŘÍSLUŠENSTVÍM UC - OPOTŘEBITELNÉ DÍLY

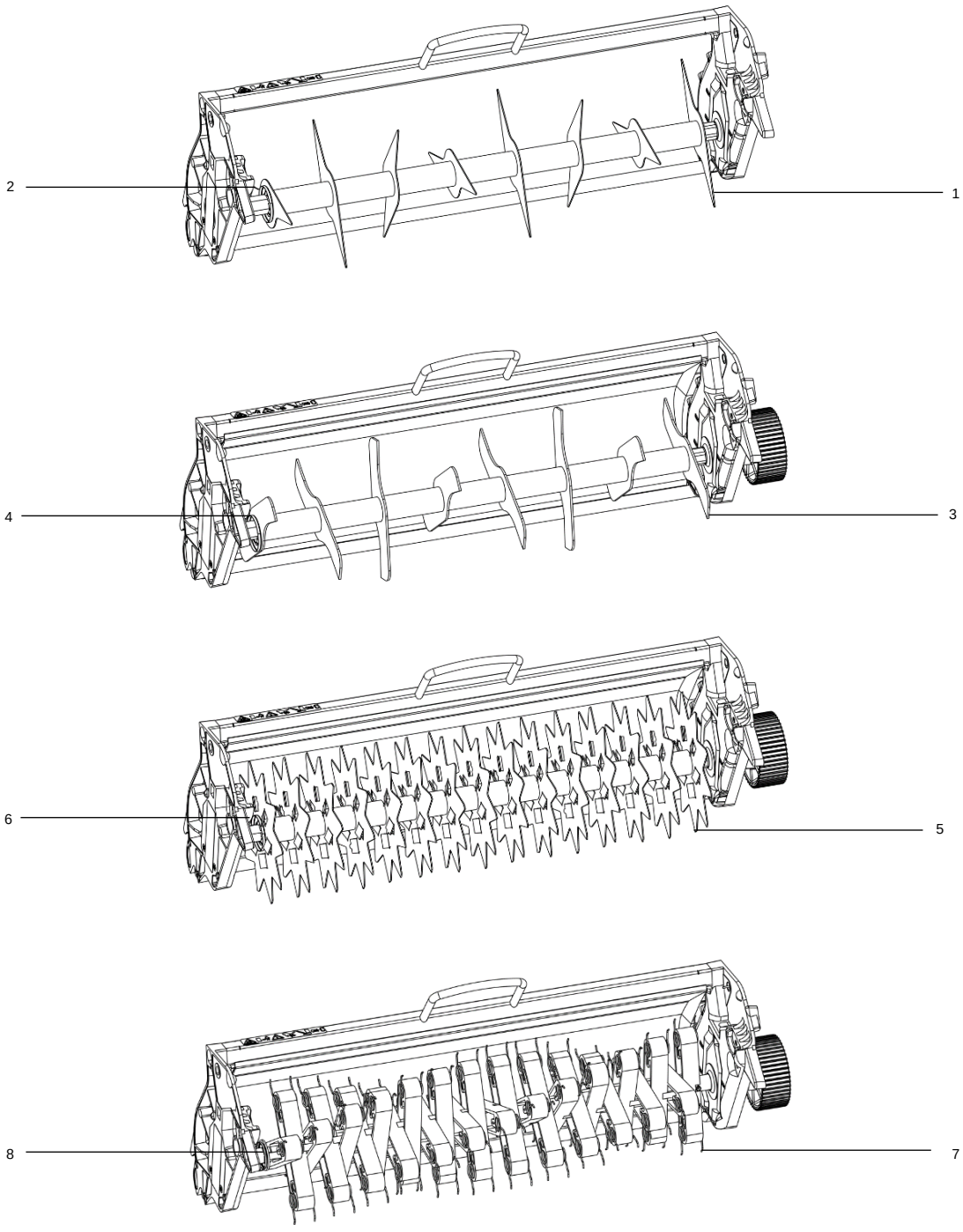

POLOŽKA Č.	ČÍSLO DÍLU	POPIS	MNOŽSTVÍ NA KAZETU 43	MNOŽSTVÍ NA KAZETU 51
1	F016J10246	NOŽE PROVZDUŠŇOVAČE	7	8
2	F016J10287	VĚJÍŘOVÁ PODLOŽKA 3/4“	1	1
3	F016J10245	NOZE ODPLEVELOVACE	7	8
4	F016J10287	VĚJÍŘOVÁ PODLOŽKA 3/4““	1	1
5	F016J10243	VERTIKUTAČNÍ NŮŽ	13	15
6	F016J10287	VĚJÍŘOVÁ PODLOŽKA 3/4“	1	1
7	F016T47920	PRUŽNÝ HROT	44	52
8	F016A58860	VĚJÍŘOVÁ PODLOŽKA 3/4“	1	1

Prohlášení o shodě EU

Řada kazet pro péči o trávník UltraChange ™

Toto prohlášení je vydáno na výhradní odpovědnost výrobce.

My: **Allett Ltd**

Z: Regal House, Airfield Industrial Estate, Hixon, Staffordshire, ST18 0PF, Velká Británie

Prohašujeme, že níže uvedené vyměnitelné kazety:

Název modelu	Typ stroje	Šířka řezu	Sériové číslo
Stirling 43 Aerator Cartridge	UC43A/1	43 cm	00001-99999
Stirling 43 Dethatcher cartridge	UC43D/1	43 cm	00001-99999
Stirling 43 Lawn Brush cartridge	UC43LB/1	43 cm	00001-99999
Stirling 43 Scarifier cartridge	UC43SC/1	43 cm	00001-99999
Stirling 43 Verticutter cartridge	UC43V/1	43 cm	00001-99999
Stirling 43 10-blade mowing cartridge	UCC4310/1	43 cm	00001-99999
Stirling 51 Aerator Cartridge	UC51A/1	51 cm	00001-99999
Stirling 51 Dethatcher cartridge	UC51D/1	51 cm	00001-99999
Stirling 51 Lawn Brush cartridge	UC51LB/1	51 cm	00001-99999
Stirling 51 Scarifier cartridge	UC51SC/1	51 cm	00001-99999
Stirling 51 Verticutter cartridge	UC51V/1	51 cm	00001-99999
Stirling 51 10-blade mowing cartridge	UCC5110/1	51 cm	00001-99999

Splňují základní požadavky následujících směrnic a jejich změn:

2006/42/ES a byly navrženy a vyrobeny podle následujících norem a jejich příloh: BS EN 60335-2-77:2010, BS EN ISO 5395-1:2013+A2:2018 a BS EN ISO 5395-2:2013+A2:2017.

Kompilátor technických souborů: Allett Ltd, Regal House, ST18 0PF

Tímto prohlašuji, že výše uvedené zařízení bylo testováno a shledáno vyhovujícím příslušným oddílům výše uvedených specifikací. Zařízení splňuje všechny základní požadavky směrnic.

Místo: Stafford, 28/01/2022

Podpis:



Austin Jarrett

Pozice: Výkonný ředitel

Záruční podmínky společnosti Allett Domestic

Společnost Allett Ltd. poskytuje na tento výrobek záruku na výrobní vady. Pokud se v záruční době vyskytne výrobní vada, výrobek opravíme (nebo podle naší volby vyměníme), pokud nebyl používán k pronájmu/výpůjčce.

Záruční doba pro domácí použití je: pro spotřebitele 2 roky od data prodeje na díly a práce.

Pro komerční nebo jiné než domácí použití je záruční doba 60 dní.

Pro účely této záruky:

Neobytným využitím se rozumí všechna ostatní využití včetně komerčních, přinášejících zisk, avšak s výjimkou pronájmu/pronájmu.

Chcete-li získat opravu v rámci této záruky:

Musíte se obrátit na místo nákupu a problém mu nahlásit. Musíte mít doklad o koupi a záruku. Pokud prodejce nemůže pomoci s nalezením řešení nahlášeného problému, obraťte se na společnost Allett a nahlaste nevyřešené problémy.

Tato záruka neplatí, pokud:

1. Výrobek byl původním kupujícím dále prodán (toto neplatí v Irské republice) nebo byl používán v pronájmu.

2. Výrobek byl upraven tak, že se změnily specifikace výrobce, nebo pokud byly namontovány neoriginální náhradní díly.

3. Pokud předchozí opravu provedl někdo jiný než schválený servisní zástupce.

4. Závada je způsobena nesprávným seřízením, nesprávným používáním, nedbalostí nebo poškozením při nehodě.

5. Závada je způsobena nedostatečným mazáním nebo údržbou.

6. Poškození jakékoli části, zejména pohonu nebo řezacího mechanismu, bylo způsobeno nárazem výrobku do pevných předmětů.

7. Na výrobku se vyskytne závada způsobená nesprávným používáním.

8. Porucha je způsobena běžným opotřebením. Za opotřebitelné díly se považují následující díly: (jejich životnost závisí na pravidelném servisu, a proto se na ně obvykle nevztahuje záruka. Příklady opotřebitelných dílů jsou následující: řezací válec a spodní nůž, válec, hnací řemeny a kabely, ložiska, řetězy a řetězová kola, plastová hnací kola, řemenice, všechny díly související s třením a další díly, které jsou v kontaktu se zemí **Jakýkoli z výše uvedených dílů vyměněný bez předchozího povolení bude v první řadě odmítnut.**)

Životnost opravitelných dílů je závislá na pravidelném servisu, a proto se na ně záruka obvykle nevztahuje. Na náklady na běžnou údržbu výrobku se záruka nevztahuje, *pokud není uzavřena servisní smlouva Allett.*

Je ve vašem nejlepším zájmu dodržovat návod k obsluze sekačky, protože správně ošetřovaný výrobek by měl poskytovat dlouhé roky vynikající služby při sekání trávy.

Vždy trvejte na originálních náhradních dílech nebo součástech Allett. Jakékoli neoriginální díly namontované v záruční době budou mít za následek neplatnost vaší výrobní záruky. Na jakékoli poškození výrobku způsobené montáží dílů, které nebyly vyrobeny nebo schváleny společností Allett, se záruka nevztahuje.

Jakýkoli vyměněný vadný díl na strojích Allett nesmí přesáhnout zbytek stávající záruční doby na jakýkoli výrobek Allett. Pokud to není písemně odsouhlaseno manažerem poprodejních služeb společnosti Allett nebo vedoucím prodeje společnosti Allett.

Cestovní náklady musí být předem schváleny manažerem poprodejních služeb společnosti Allett / manažerem prodeje společnosti Allett, aby mohly být vyřízeny jakékoli nároky. Nároky předložené bez předchozího písemného schválení budou v první instanci zamítnuty. Veškeré nároky na proplacení kilometrů budou započteny @0,50 pence za míli. Bez výjimky

Vaše zákonná práva nejsou touto zárukou dotčena.

Až přijde čas tento výrobek zlikvidovat, dbejte prosím na životní prostředí a odevzdejte jej do schváleného recyklačního zařízení.

Výhradní dovozce do ČR: ITTEC, s.r.o. AOS - komerční zóna, Modletice 106, 251 01 Říčany u Prahy.
www.ittec.cz